Valor® 7000

Balanzas compactas

La mejor balanza compacta para el sector alimentario

La balanza compacta de OHAUS Valor 7000 para el sector alimentario es la última novedad en la línea de OHAUS, con productos duraderos y fiables que aumentarán su productividad en el pesaje y dosificación de alimentos. Las pantallas dobles, los sensores "Touchless", el menú e instalación fáciles y la velocidad y exactitud de los resultados, proporcionan una experiencia de usuario sencilla, sin interrupciones inigualable.

Entre sus características de serie se incluyen:

- **Sensores frontal y posterior "Touchless" que reducen la contaminación de la balanza al mínimo**: los sensores "Touchless" permiten que la Valor 7000 realice ciertas funciones sin tocar ningún botón, lo que reduce la contaminación de la balanza y aumenta su vida útil.
- **Pantallas dobles con retroiluminación para que dos operarios pesen rápida y fácilmente:** las grandes pantallas frontal y posterior con retroiluminación brillante y los LED de pesaje de comprobación están entre las características de funcionamiento sencillo que mejoran la experiencia del usuario y permiten que dos operarios trabajen con una balanza al mismo tiempo.
- **Rápida estabilización para un rendimiento inigualable:** disfrute de los beneficios de un tiempo de estabilización de un segundo y de resultados exactos, lo que garantizará que su trabajo se hace bien y a tiempo, además de aumentar considerablemente su rendimiento total.

Internacional group s.a.s
Avanzo
EQUIPOS Y CONSUMIBLES PARA LABORATORIO
OHAUS

Balanza compacta Valor® 7000

Los sensores frontal y posterior "Touchless" reducen la contaminación de la balanza al mínimo

Los sensores "Touchless" ubicados en la parte delantera y posterior le permiten realizar los pesajes sin tocar la balanza en ningún momento. Determine el peso y realice operaciones de cero, tara, impresión y función con un rápido movimiento de la mano. Esto le ayudará a mantener limpio su entorno de trabajo, reducir las posibilidades de contaminación cruzada y, en última instancia, ofrecer años de un servicio fiable.

Las pantallas dobles con retroiluminación permiten que dos operarios pesen rápida y fácilmente

Gracias a las múltiples características funcionales, la Valor 7000 es uno de los productos más fáciles de utilizar del mercado. Las dos grandes pantallas, que se pueden leer fácilmente incluso desde cierta distancia, permiten que dos operarios compartan una misma balanza. Tanto la pantalla frontal de 38,1 mm como la posterior de 25,4 mm están equipadas con retroiluminación de LCD para una mayor claridad. Utilice las luces de comprobación para clarificar aún más la confirmación de los resultados.

La rápida estabilización ofrece un rendimiento inigualable

Consulte los resultados en un abrir y cerrar de ojos. La Valor 7000 ofrece resultados precisos en tan solo un segundo. Saque el máximo partido a su tiempo y aumente el rendimiento con resultados rápidos y exactos. Elimine la baja productividad y la preocupación por los resultados inestables con la Valor 7000.

Conectividad estándar con opciones flexibles

El puerto RS232 estándar con Ethernet opcional, el segundo RS232 y USB ofrecen más capacidad de transferencia de datos y permiten conectar varios periféricos.

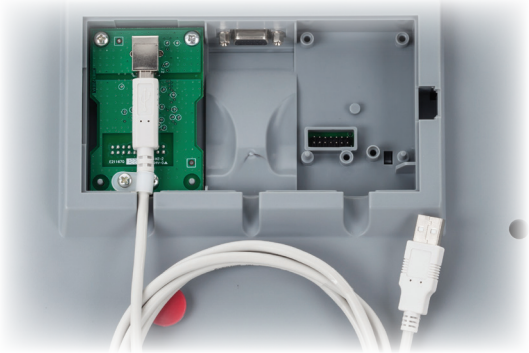

Sellos de aprobación

El diseño de la Valor 7000 tiene el certificado NSF, está aceptado por el USDA-AMS y es compatible con sistemas certificados por HACCP.

Además, los modelos Valor 7000...M están diseñados y construidos para cumplir estrictamente con los requisitos de la directiva OIML y NAWI (Non Automatic Weighing Instruments, instrumentos de pesaje de funcionamiento no automático) para utilizarlos en aplicaciones legales y reglamentarias, como en sectores estándar, tiendas o laboratorios de garantía de calidad. Los modelos Valor 7000... M se han diseñado y verificado para cumplir o superar los requisitos de exactitud de la clase III de acuerdo con las directivas de la CE y EN45501.

United States Department of Agriculture USDA Accepted Equipment

NSF®

Portabilidad y opciones de alimentación versátiles

¡Diga adiós a tener que trabajar cerca de tomas de corriente! Con la práctica asa de transporte y la batería recargable de plomo que proporciona corriente durante más de 210 horas, la Valor® 7000 ofrece muchas horas de trabajo ininterrumpido en el área de trabajo que se adapte mejor a sus necesidades. También se puede alimentar mediante el cable de corriente que ocupa un espacio mínimo y se adapta automáticamente a distintos voltajes y frecuencias, lo que elimina las interrupciones en el flujo de trabajo debido a los cortes y a la escasez de corriente.

Modos de aplicación

- **Pesaje:** determinación del peso de los elementos en la unidad de medida seleccionada.
- **Pesaje porcentual:** obtención del peso de una muestra en forma de porcentaje de un determinado peso de referencia.
- **Pesaje de comprobación / porcentaje / recuento:** comparación del peso / porcentaje / recuento de una muestra respecto a los límites definidos. Elija entre pesaje de comprobación, porcentaje de comprobación y recuento de comprobación.
- **Acumulación:** totalización del peso o el porcentaje. Calcula el peso total acumulado o el porcentaje de artículos concretos.

Dimensiones exteriores

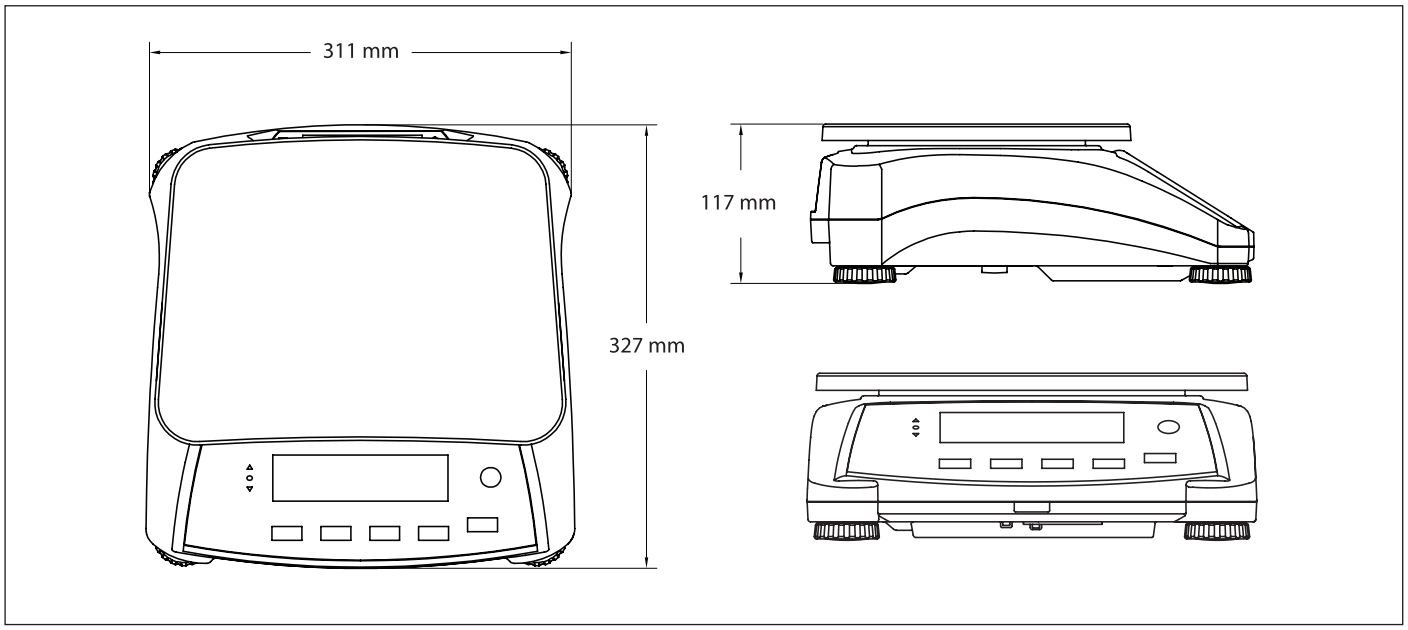

Balanza compacta Valor® 7000

Modelo	V71P1502T	V71P3T	V71P6T	V71P15T	V71P30T
Alcance predeterminado × escalón	1,5 kg × 0,00005 kg 1500 g × 0,05 g	3 kg × 0,0001 kg 3000 g × 0,1 g	6 kg × 0,0002 kg 6000 g × 0,2 g	15 kg × 0,0005 kg 15 000 g × 0,5 g	30 kg × 0,001 kg 30 000 g × 1 g
Modelo certificado	**V71P1502T-M**	**V71P3T-M**	**V71P6T-M**	**V71P15T-M**	**V71P30T-M**
Alcance certificado × escalón	1,5 kg × 0,0005 kg 1500 g × 0,5 g	3 kg × 0,001 kg 3000 g × 1 g	6 kg × 0,002 kg 6000 g × 2 g	15 kg × 0,005 kg 15 000 g × 5 g	30 kg × 0,01 kg 30 000 g × 10 g
Resolución máx. de pantalla	1:30 000	1:30 000	1:30 000	1:30 000	1:30 000
Construcción	Bandeja de acero inoxidable, caja de plástico ABS				
Unidades de pesaje	kg, g, lb, oz, lb:oz				
Modos de aplicación	Pesaje, pesaje de comprobación, porcentaje de comprobación, pesaje porcentual, acumulación				
Pantalla	Frontal: pantalla de LCD de 40 mm de alto con retroiluminación blanca, de 6 dígitos y 7 segmentos Posterior: pantalla de LCD de 26 mm de alto con retroiluminación blanca, de 6 dígitos y 7 segmentos				
Indicadores de pesaje de comprobación	3 LED (amarillo, verde y rojo) con funcionamiento configurable y señal acústica de alarma				
Teclado	5 teclas mecánicas más dos sensores "Touchless"				
Rango de cero	4 % o 20 % de la capacidad total de la balanza				
Rango de tara	Capacidad máxima por sustracción				
Tiempo de estabilización	1 segundo				
Seguimiento de cero automático	Desactivado, divisiones de 0,5, 1 o 3				
Seguridad en capacidad de sobrecarga	150 % del alcance				
Potencia	Fuente de corriente universal interna de 100-240 / 50-60 Hz, batería interna recargable de plomo				
Duración de la batería	210 horas de uso continuo con 12 horas de recarga				
Calibración	Externa, con pesa de calibración seleccionable por el usuario				
Interface	RS232 integrado, 2.º RS232 opcional, USB, Ethernet				
Rango de temperatura de funcionamiento	De –10 °C a 40 °C				
Protección de entrada	IP43				
Tamaño del plato (la. × an.)	300 × 225 mm				
Dimensiones de la balanza (an. × la. × al.)	311 × 327 × 117 mm				
Dimensiones del embalaje (an. × la. × al.)	397 × 447 × 195 mm				
Peso neto	4,2 kg				
Peso del paquete	5,45 kg				

Otras características y equipamientos estándar

Asa de transporte, panel frontal sellado, interruptor de bloqueo de menú, indicador de nivel frontal, pies de nivelado ajustables, configuración medioambiental y de impresión automática seleccionable, indicador de estabilidad, indicadores de sobrecarga y carga insuficiente, indicador de batería baja, apagado y tara automáticos

Sellos de aprobación

- **Metrología:** OIML/EC 3000e
- **Seguridad del producto:** CAN/CSA-C22.2 N.º 61010-1-04; UL típ. n.º 61010-1 (2.ª edición)
- **Compatibilidad electromagnética:** FCC, parte 15, clase A; EN61326-1:2006 (clase B); C-Tick
- **Protección ambiental:** IP43
- **Seguridad alimentaria:** NSF; USDA
- **Otros:** RAEE / RUSP

Accesorios

Kit Ethernet 30037447
Kit adicional RS232 30037448
Kit de USB 30037449
Gancho inferior de pesaje incorporado 30037450
Funda de protección para V71 30037445
Funda de protección para V71 (10 unidades) 30037469
SF40A Impresora de impacto 30064202

OHAUS CORPORATION
www.ohaus.com
ISO 9001:2008
Sistema de gestión
de calidad certificado

80774660_A © Copyright Ohaus Corporation

OHAUS®